SHARP 3-WEG MINI-PILOT

"N" Veer (0,8-6,5 bar) Standaard

Model PC-SHARP-X-P

SHARP is een gevoelige en nauwkeurige, door een membraan bediende mini-pilot. Het is een multifunctionele 3-weg mini-pilot, gebaseerd op een balans tussen de hydraulische kracht die op het membraan werkt en de mechanische kracht van de kalibratieveer.

Eigenschappen

- Universele mini-pilot
  - Dient als drukreducerende pilot, drukhandhavende pilot, debietregelingspilot [PC-XD] en hydraulisch relais
- Hoge kwaliteit
  - Alle kalibratieveren zijn gemaakt van roestvast staal
- Nauwkeurig & Flexibel

Typische toepassingen

- drukreducerende afsluiters
- Drukhandhavingsafsluiters
- Drukreducerende en drukhoudende afsluiters
- Debietregelingsafsluiters (pilot met afgesloten deksel "D")
- Hydraulisch relais

Technische gegevens

Drukklasse: 10 bar
Watertemperatuurbereik: 0-50 °C
Debietfactors:
Poorten "0" tot "3": Kv 0.2
Poorten "3" naar "2": Kv 0.16
Hoogte (H): 180 mm
Gewicht: 0.2 Kg
Poorten: ⅛" NPT

Standaardmaterialen:

Huis: Polyamide 6 & 30% GF
Deksel: Polyamide 6 & 30% GF
Membraan & afdichtingen: NBR of EPDM
Interne onderdelen: Roestvast Staal
Veer: Roestvast Staal
* Debietregelingspilot [PC-XD] bevat een lagedrukmeetpoort op het afgesloten deksel

Instellingsbereik:

Veer	Veerkleur	Instelbereik	Materiaal
J	Groen	0.2-1.7 bar	St. St. 302
K	Grijs	0.5-3.0 bar	St. St. 302
N	**Natuurlijk**	**0.8-6.5 bar**	**St. St. 302**
V	Blauw & Wit	1.0-10.0 bar	St. St. 302

Standaardveer - vetgedrukt gemarkeerd

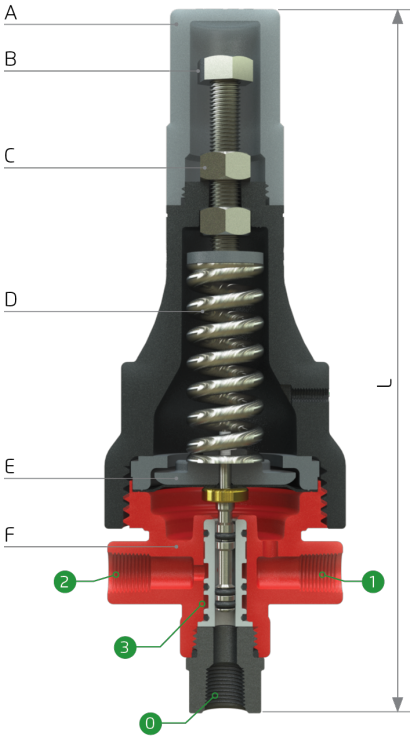

Onderdeel	Beschrijving
A	Niet-manipuleerbare veiligheidsdop (optioneel)
B	Stelbout
C	Borgmoer
D	Kalibratieveer
E	Membraan
F	Huis

Poort	Aansluitingen
0	Stroomopwaarts: Drukreducerend/Debietregeling; Ontlast: Drukhandhaving
1	Detectie
2	Ontlast: Drukreducerend/Debietregeling; Stroomopwaarts: Drukhandhaving
3	Afsluiterbedieningskamer

* Debietregelingspilot [PC-XD] bevat een lagedrukmeetpoort op het afgesloten deksel

Alle afbeeldingen in deze catalogus dienen uitsluitend ter illustratie

Bediening:

De SHARP Mini-Pilot detectiekamer is aangesloten op de relevante drukbron, afhankelijk van de toepassing. De SHARP stuurt de stuurdruk naar en van de afsluiterregelkamer door waterkanalen te openen en te sluiten (schematische tekening):

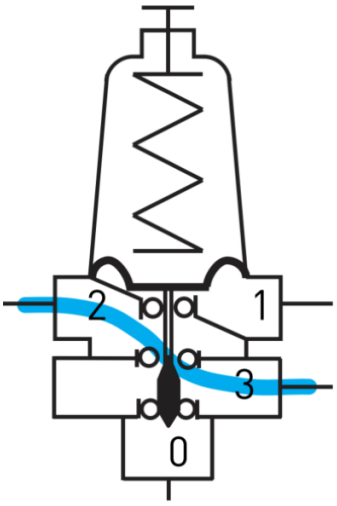

Wanneer de gemeten druk lager is dan de ingestelde waarde: 2<-->3
Modulerend openen (PRV)
Modulerend sluiten (PSV)

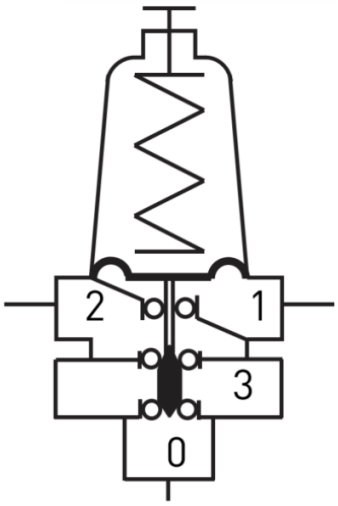

Wanneer de gemeten druk gelijk is aan
instelling: 2|<-->|3|<-->|0
“vergrendelde positie”
alle kanalen vergrendeld

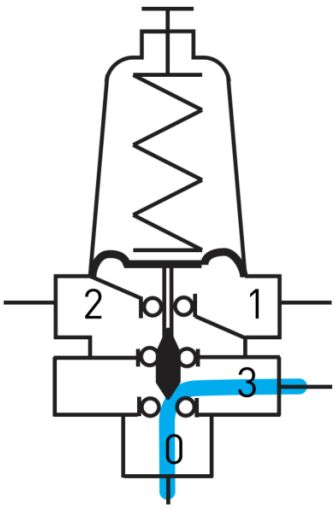

Wanneer de gemeten druk hoger is dan de ingestelde waarde: 0<-->3
Modulerend sluiten (PRV)
Modulerend openen (PSV)

Bestelhandleiding:

Cat. nr.	Beschrijving
5008L1G500	PC-SHARP-X-P, MET VEER "J" GROEN (0,2-1,7 bar), 3-weg kunststof multifunctionele pilotafsluiter
5008L1G200	PC-SHARP-X-P, MET VEER "K" (0,5-3,0) GRIJS, 3W-KUNSTSTOF MULTIFUNCTIONELE PILOTAFSLUITER
5008L1G400	PC-SHARP-X-P, MET VEER "N" (0,8-6,5 bar), 3-weg kunststof multifunctionele pilotafsluiter
5008L1G600	PC-SHARP-X-P, MET VEER "V" (1-10 bar), 3-weg kunststof multifunctionele pilotafsluiter

De hierin opgenomen informatie kan door BERMAD zonder voorafgaande kennisgeving worden gewijzigd. BERMAD is niet aansprakelijk voor eventuele fouten. © Copyright 2016-2026 BERMAD CS Ltd