SHARP 3-WEG MINI-PILOT

Model PC-SHARP-X-MP

SHARP is een gevoelige en nauwkeurige, door een membraan bediende mini-pilot. Het is een multifunctionele 3-weg mini-pilot, gebaseerd op een balans tussen de hydraulische kracht die op het membraan werkt en de mechanische kracht van de kalibratieveer.

Eigenschappen

- Universele mini-pilot
  - Dient als drukreducerende pilot, drukhandhavende pilot, debietregelingspilot [PC-XD-M] en hydraulisch relais
- Hoge kwaliteit
  - Alle kalibratieveren zijn gemaakt van roestvast staal
- Nauwkeurig & Flexibel
- Directe installatie van manometer

Typische toepassingen

- drukreducerende afsluiters
- Drukhandhavingsafsluiters
- Drukreducerende en drukhoudende afsluiters
- Debietregeling (pilot met afgedekte deksel, volledig metalen uitvoering: PC-XD-M)
- Hydraulisch relais

Technische gegevens

Drukklasse: 16 bar
Watertemperatuurbereik: 0-60 °C
Debietfactors:
Poorten "0" tot "3": Kv 0.2
Poorten "3" naar "2": Kv 0.16
Hoogte (H): 180 mm
Gewicht: 0.71 Kg
Poorten: ¼" NPT

Standaardmaterialen:

Huis: Messing
Deksel: Polyamide 6 & 30% GF
Membraan & afdichtingen: NBR of EPDM
Interne onderdelen: Roestvast Staal
Veer: Roestvast Staal

Instellingsbereik:

Veer	Veerkleur	Instelbereik	Materiaal
K	Grijs	0.5-3.0 bar	St. St. 302
N	**Natuurlijk**	**0.8-6.5 bar**	**St. St. 302**
V	Blauw & Wit	1.0-10.0 bar	St. St. 302
P	Wit	1.0-16.0 bar	St. St. 302

Standaardveer - vetgedrukt gemarkeerd

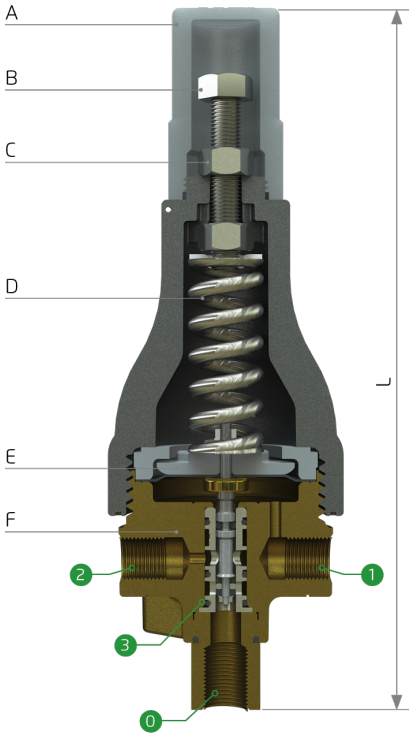

Onderdeel	Beschrijving
A	Niet-manipuleerbare veiligheidsdop (optioneel)
B	Stelbout
C	Borgmoer
D	Kalibratieveer
E	Membraan
F	Huis

Poort	Aansluitingen
0	Stroomopwaarts: Drukreducerend/Debietregeling; Ontlast: Drukhandhaving
1	Detectie
2	Ontlast: Drukreducerend/Debietregeling; Stroomopwaarts: Drukhandhaving
3	Afsluiterbedieningskamer

* Debietregelingspilot [PC-XD-M] bevat een lagedrukmeetpoort op het metaal-afgedichte deksel

Alle afbeeldingen in deze catalogus dienen uitsluitend ter illustratie

Bediening:

De SHARP Mini-Pilot detectiekamer is aangesloten op de relevante drukbron, afhankelijk van de toepassing. De SHARP stuurt de stuurdruk naar en van de afsluiterregelkamer door waterkanalen te openen en te sluiten (schematische tekening):

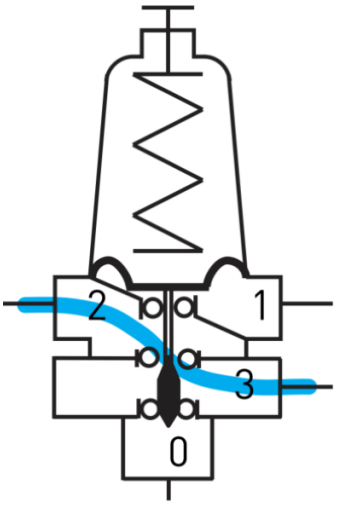

Wanneer de gemeten druk lager is dan de ingestelde waarde: 2<-->3
Modulerend openen (PRV)
Modulerend sluiten (PSV)

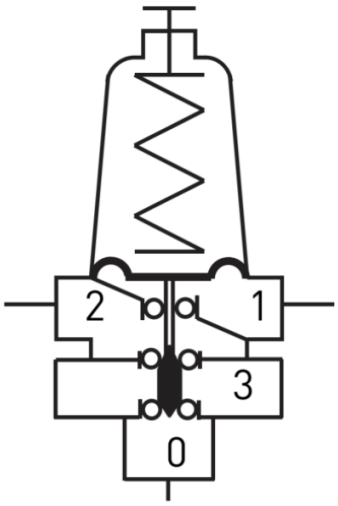

Wanneer de gemeten druk gelijk is aan
instelling: 2|<-->|3|<-->|0
“vergrendelde positie”
alle kanalen vergrendeld

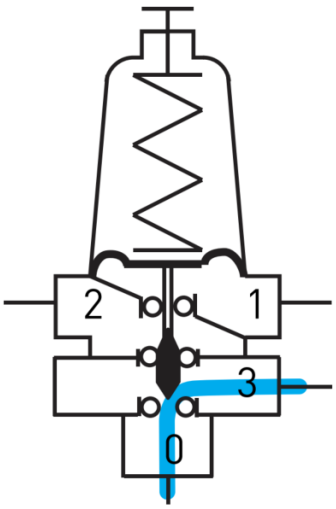

Wanneer de gemeten druk hoger is dan de ingestelde waarde: 0<-->3
Modulerend sluiten (PRV)
Modulerend openen (PSV)

Bestelhandleiding:

Cat. nr.	Beschrijving
5004L1GK00	PC-SHARP-X-MP, MET VEER "K" (0,5-3,0 bar) 3-weg metalen multifunctionele pilot, met kunststof deksel PN16
5004L1G200	PC-SHARP-X-MP, MET VEER "N" (0,8-6,5 bar), 3-weg metalen multifunctionele pilot, met kunststof deksel PN16
5004L1G400	PC-SHARP-X-MP, MET VEER "V" (1-10 bar), 3-weg metalen multifunctionele pilot, met kunststof deksel PN16
5004L1GP00	PC-SHARP-X-MP, MET VEER "P" (1-16 bar), 3W-METAAL MULTIFUNCTIONELE PILOT, MET KUNSTSTOF DEKSEL PN16

De hierin opgenomen informatie kan door BERMAD zonder voorafgaande kennisgeving worden gewijzigd. BERMAD is niet aansprakelijk voor eventuele fouten. © Copyright 2016-2026 BERMAD CS Ltd