Modelo FP-400Y-3U

Benefícios e Características

- Segurança e confiabilidade
  - Design simples, comprovado pelo tempo, com atuação à prova de falhas
  - Vedação de diafragma elastomérico robusto em peça única - tecnologia VRSD
  - Fluxo livre de obstáculos e ininterrupto
  - Sem partes mecânicas móveis
  - Indicadores de posição chave fim de curso (opcional)
  - Indicador local de posição da válvula (opcional)
- Alto desempenho
  - Eficiência de vazão muito alta
  - Corpo tipo Y reto de passagem plena
  - Aprovado para PN25 / 365 psi
  - Atende aos requisitos das normas da indústria
- Projetado especificamente para proteção contra incêndio
  - Comprimento face a face padronizado conforme ISO 5752 EN 558-1
  - Opção de travamento
  - Atende aos requisitos das normas da indústria
- Manutenção rápida e fácil
  - Manutenção em linha
  - Remoção rápida e fácil da tampa
  - Válvulas de dreno rotativas (para válvulas de 3" e maiores)

Aprovações

c UL us LISTED	UL-Listed Válvulas de Controle de Água para Sistemas Especiais, Tipo Dilúvio (VLFT) Diâmetros 1½" - 16"
FM APPROVED	Aprovada FM para Sistema de Dilúvio por projetores Tamanhos 1½" - 8"
DNV	Det Norske Veritas Tipo de aprovação Doâmetros de 1½" a 16"
ABS TYPE APPROVED PRODUCT	
Lloyd's Register TA TYPE APPROVED	Registro Lloyd's Tipo de aprovação Diâmetros 1½" - 10"

Aplicações Típicas

- Sistemas de detecção de incêndio elétricos com painéis de controle
- Sistemas automáticos de pulverização de água
- Aplicações de espuma
- Sistemas de água corrosiva

Características Adicionais

- Indicadores de posição chave fim de curso
- Indicador de posição local da válvula
- Compatibilidade com água do mar
- Rearme Remoto (destravamento remoto)
- Válvula de dreno/s entrada/saída

Todas as imagens neste catálogo são meramente ilustrativas

Operação

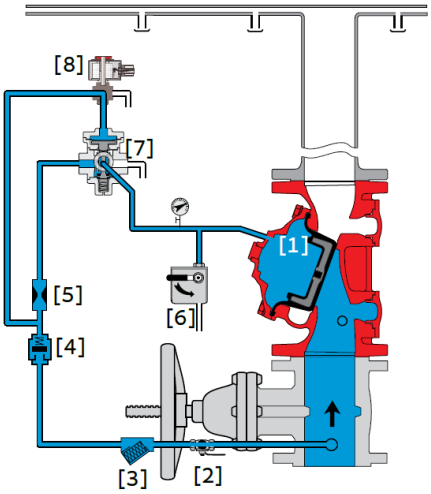

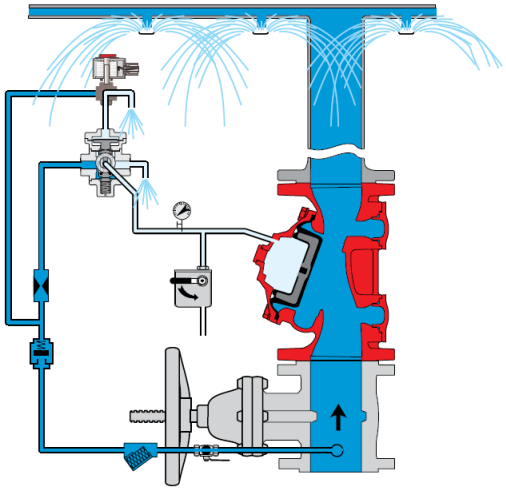

P&ID do Sistema

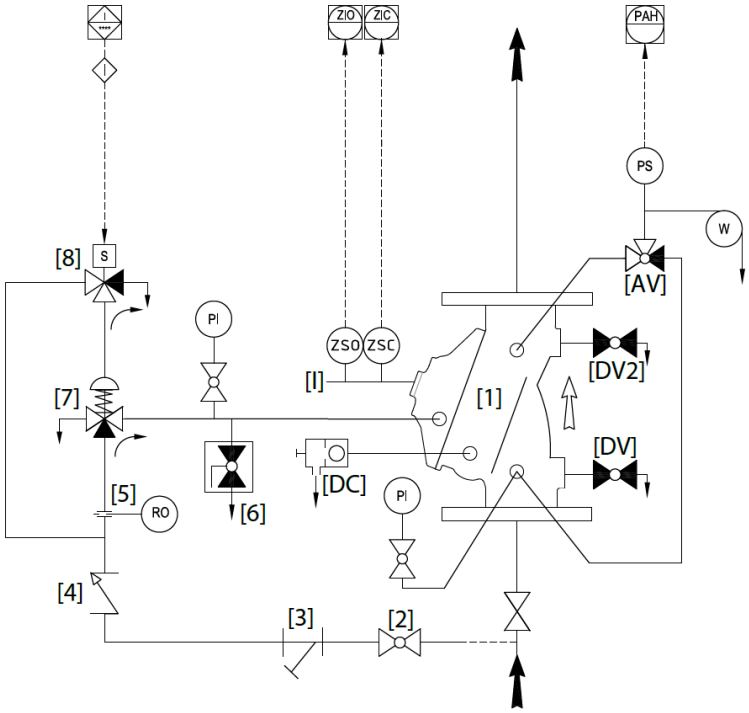

	Componentes

	Itens Opcionais do Sistema
ZS	
W	válvula automática de retenção de gotejamento
PS	
I	
DV2	
DV	
PI	
AV	
DC	válvula automática de retenção de gotejamento

** Incluído com o sufixo A no código da válvula e obrigatório para aprovação FM (componentes de drenagem e indicação). Veja as designações de código na página 4 "Itens Adicionais Fornecidos de Fábrica"*

Instalação do Sistema

Itens Opcionais do Sistema

Pressure Gauge

Pressure Switch

Visual Position Indicator

Rotating Limit Switch Box

Basket Strainer - 60F

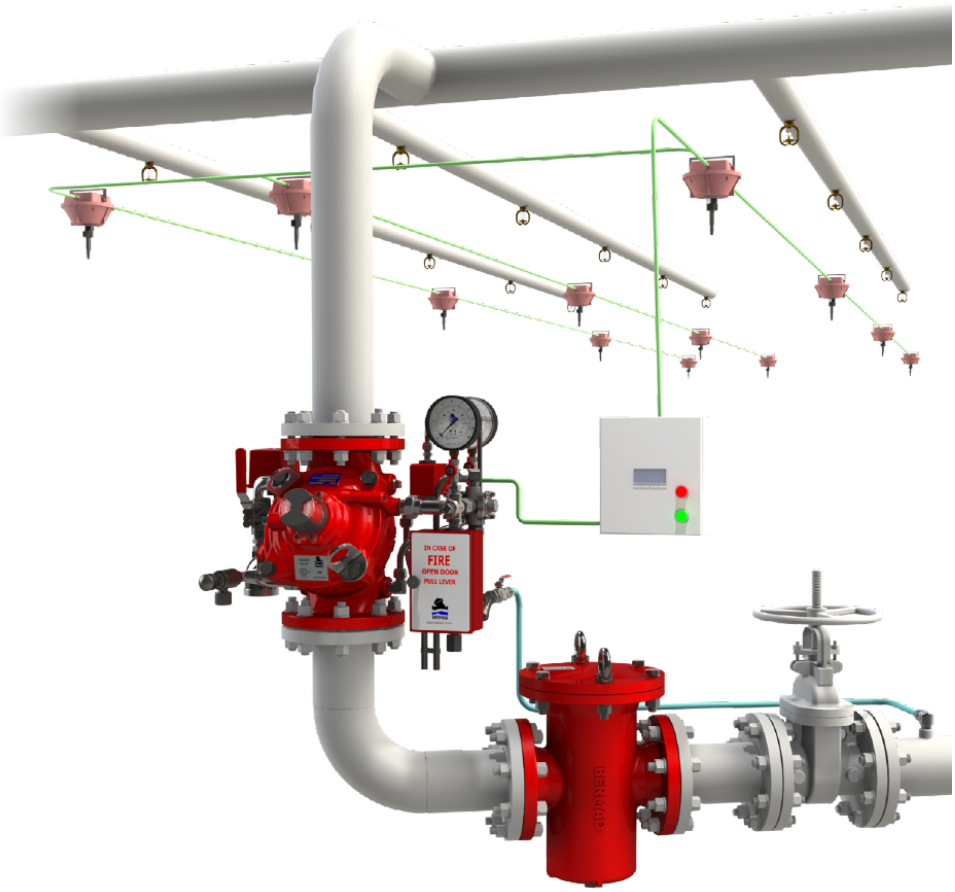

Especificações Sugeridas

Todas as imagens neste catálogo são meramente ilustrativas

Dados Técnicos

Tamanhos Disponíveis:
Flangeada- 1½, 2, 2½, 3, 4, 6, 8, 10, 12, 14 & 16"
Ranhurada- 1½, 2, 2½, 3, 4, 6, 8 & 10"

Classe de Pressão:
ANSI#150 - 17.2 bar | 250 psi
ANSI#300 - 1½" até 10" - 25 bar | 365 psi
ANSI#300 - 12" até 16" - 20 bar | 300 psi
Ranhurada - 17.2 / 25 bar | 250 / 365 psi

Elastômero:
HTNR - Fabric Reinforced High Temperature Compound - See engineering data

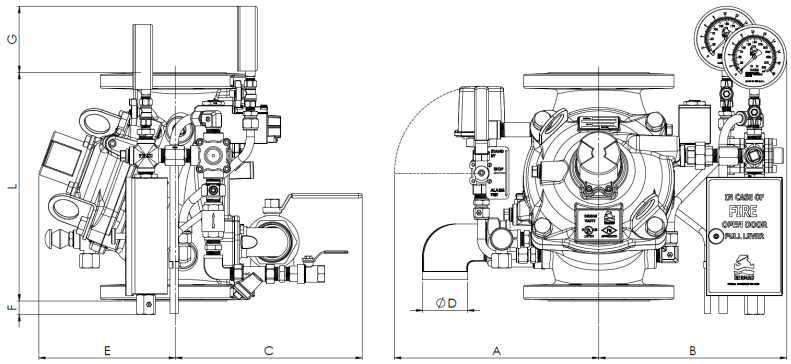

Tamanho da Válvula	L #150 mm | in	Ranhura em L mm | in	L #300 mm | in	A mm | in	B mm | in	C mm | in	øD in	E mm | in	F mm | in	G mm | in
DN40 | 1½"	230 | 9.1	230 | 9.1	230 | 9.1	293 | 11.5	| -	177 | 7	¾"	| -	| -	| -
DN50 | 2"	230 | 9.1	230 | 9.1	238 | 9.4	293 | 11.5	| -	177 | 7	¾"	| -	| -	| -
DN65 | 2½"	235 | 9.3	235 | 9.3	241 | 9.5	293 | 11.6	| -	177 | 7.2	1½"	| -	| -	| -
DN80 | 3"	310 | 12.2	310 | 12.2	326 | 12.8	313 | 12.3	| -	177 | 7	1½"	| -	| -	| -
DN100 | 4"	350 | 13.8	350 | 13.8	368 | 14.5	343 | 13.5	| -	287 | 11.3	2"	| -	| -	| -
DN150 | 6"	480 | 18.9	480 | 18.9	506 | 19.9	358 | 14	| -	302 | 11.9	2"	| -	| -	| -
DN200 | 8"	600 | 23.6	600 | 23.6	626 | 24.7	392 | 15.4	| -	317 | 12.5	2"	| -	| -	| -
DN250 | 10"	730 | 28.7	730 | 28.7	730 | 28.7	406 | 16	| -	317 | 12.5	2"	| -	| -	| -
DN300 | 12"	850 | 33.5	-	888 | 35	478 | 18.8	| -	380 | 15	2"	| -	| -	| -
DN350 | 14"	980 | 38.6	-	980 | 38.6	478 | 18.8	| -	379 | 14.9	2"	| -	| -	| -
DN400 | 16"	1100 | 43.3	-	1100 | 43.3	478 | 18.8	| -	405 | 16.1	2"	| -	| -	| -

IMPORTANTE: As dimensões do envelope ou extensão do conjunto referem-se à orientação vertical e podem variar conforme o posicionamento específico dos componentes – Exceto para a dimensão "L", permita uma tolerância de pelo menos ±15%

Valve Code Designations

FP | 6" | 400Y-3U | 03 | V | C | A5 | ER | 4DC | NN | N6nW

Category	Code
Standard	FP
Seawater	FS
Foam	FC

Valve Size	
1½"	40 mm
2"	50 mm
2½"	60 mm(6)
3"	80 mm
4"	100 mm
6"	150 mm
8"	200 mm
10"	250 mm
12"	300 mm
14"	350 mm
16"	400 mm

Notes:
(1) Other materials available see engineering data
(2) Coated internally and externally
(3) Supplied loose
(4) Consult BERMAD for availability
(5) For valves up to and including 10"
(6) Available in Ductile Iron only

Installation	Code
Vertical	V
Horizontal	H

Material Body & Cover (1)	Code
Ductile Iron A356 (2)	C
Steel ASTM A216 WCB (2)	S
Stainless Steel 316	N
Nickel Al Bronze C95800	U
Super Duplex Grade 5A	D

End Connections	Code
ANSI#150RF	A5
ANSI#150FF	a5
ANSI#300RF	A3
ANSI#300FF	a3
ISO PN16	16
ISO PN25	25
Grooved Class 250psi/17.2bar(5)	VI
Grooved Class 365psi/25bar(5)	V2

Additional Feature	Code
Closing Speed Control	01
Opening Speed Control	02
Opening & Closing Speed Control	03
None	-

Coating	Code
High Build Epoxy	ER
Zinc Based High Build Epoxy (5)	ZR
Uncoated	UC

Voltage - Main Valve N.O or N.C *	Code
24VDC - N.C.	4DC
24VDC - N.O.	4DO
24VDC - Latch	4DS
110VDC - N.C.	5DC
110VDC - N.O.	5DO
110 - 120/AC - N.C.	5AC
110 - 120/AC - N.C.	5AO
220 - 240/AC - N.C.	2AC
221 - 240/AC - N.C.	2AO

* NO or NC refers to the main valve status when the Solenoid is de-energized

Tubing & Fittings	Code
Stainless Steel 316	NN
Monel 400	MM
Super Duplex	DD

Factory Supplied Additional Items	Code
General Purpose NEMA-4 Pressure Switch	P
Ex Proof NEC, Div.1 Pressure Switch (3)	P7
Ex d ATEX Pressure Switch (3)	P9
Ex d Pressure Switch, SS316 Enclosure (3)	P9Jn
Ex d Pressure Switch, SS316 Enclosure, Monel Sensor (3)	P9mJn
Single Limit Switch, General Purpose	S
Single Ex d Proximity limit Switch	S9
Double Ex d Proximity Limit Switch	SS9
Double Ex d Proximity Limit Switch with SS316 Junction Box	SS9Jn
Pressure Gauge Assembly (3)	6
S.S Glycerin Pressure Gauge Assembly (3)	6n
Monel Pressure Gauge Assembly (3)	6m
Ex Proof NEC Class 1 Div 1 Solenoid	7
Ex. d Atex Solenoid	9
Magna Latch – 2 wires	H2
Magna Latch – 3 wires	H3
Stainless steel 316 Solenoid Valve	K
Drain Valve	DV
Water Motor Alarm Assembly (3)	W
Large Control Filter	F
Valve Position Indicator	I
S.S 316 Trim Accessories	N
S.S Solenoid Valve	K
Pressure Transmitter (3)	Q
Drain and Indicating Components	A

*More options available – consult BERMAD

The information contained herein may be changed by BERMAD without notice. BERMAD shall not be held liable for any errors.
© Copyright 2015-2025 BERMAD CS Ltd